Alles für Naturwissenschaften

CONATEX LERNSYSTEME

Yenka Physik mit Elektronik Upgrade

Unverbindliche Artikelinformationen aus www.conatex.com vom 10.05.2024/DE1
Bestellnummer: 1104017

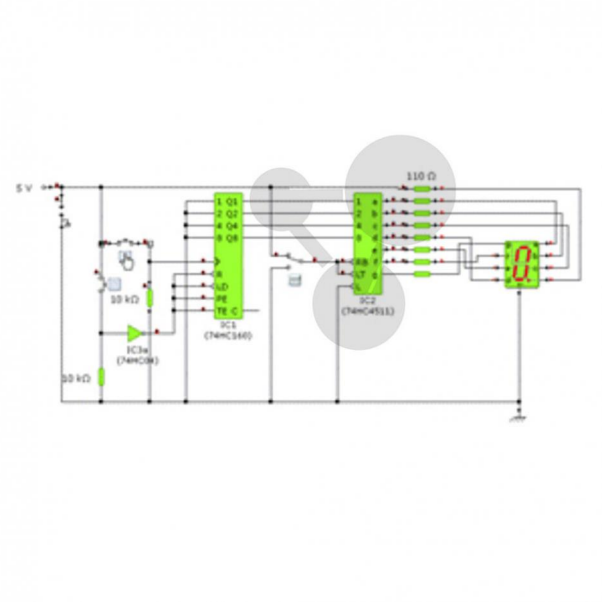

zum Artikel im Webshop

150,00 € zzgl. MwSt.

Lehrplankonforme Simulationssoftware für den Physikunterricht
Voraussetzung ist der Besitz mindestens einer Lizenz von Crocodile Physics; bitte belegen Sie uns im Falle einer Bestellung die bereits bei Ihnen vorhandenen Lizenzen.
Bei Besitz einer Standortlizenz von Crocodile Physics erhalten Sie eine Schullizenz von Yenka Physik, bei Besitz von KL1+15-Lizenzen von Crocodile Physics die entsprechende Anzahl Lehrerlizenzen von Yenka Physik.

Systemvoraussetzungen:
Windows:
Windows XP oder höher
Pentium III, 1 GHz oder schneller
256 MB RAM (virtueller Speicher aktiviert)
Grafikkarten mit OpenGL-Unterstützung und aktuellen Treibern. Es wird empfohlen, Grafikkarten mit mindestens 32 MB Speicher zu verwenden.
16-Bit-Soundkarte (optional)
Mac:
OS X 10.4 - 10.10
Power PC G4, 1,25 GHz oder schneller, oder beliebiger Intel Mac
256 MB RAM

Lieferumfang:
Lizenzschlüssel, kein Datenträger. Die Software muss aus dem Internet heruntergeladen werden.